SEZIONE TIPO scala (1:50)

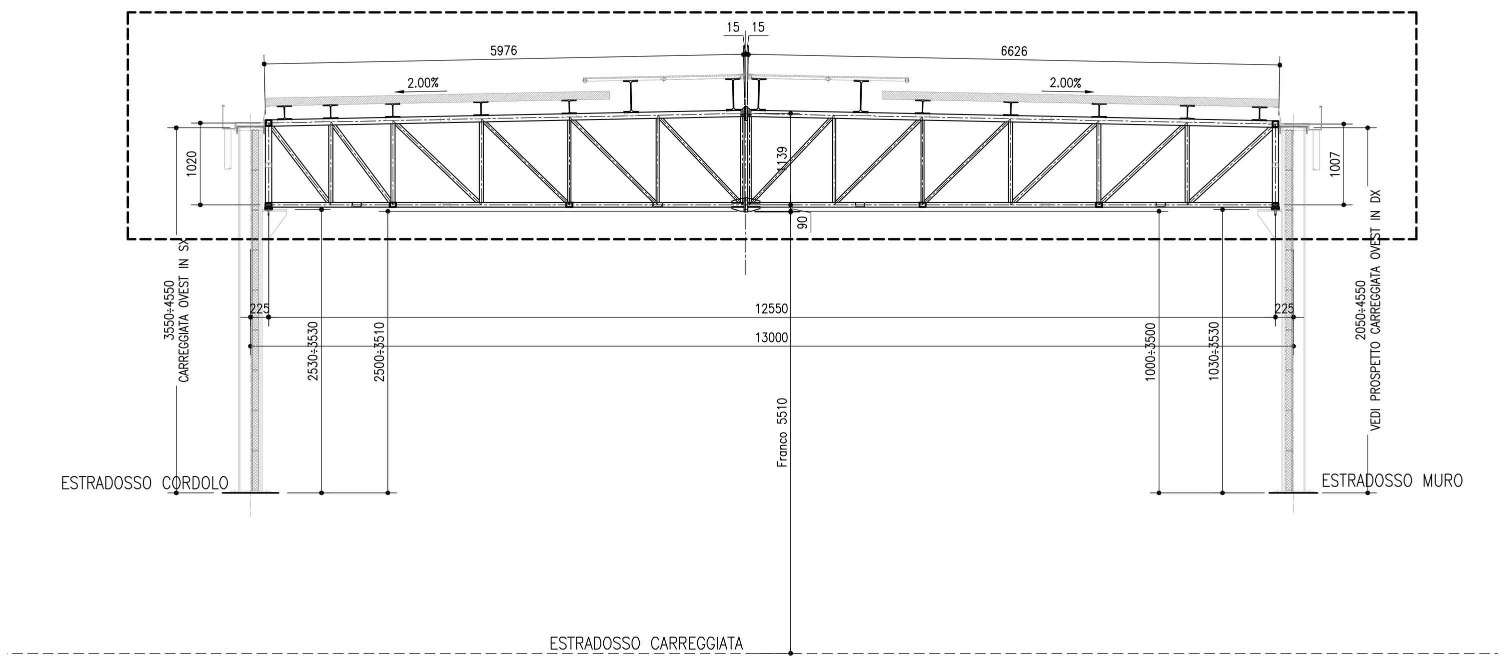

SCHEMA MONTAGGIO CAPRIATE OBLIQUE scala (1:10)

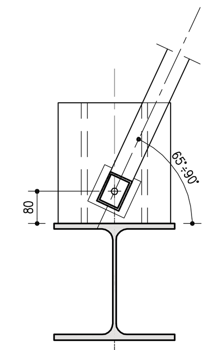

DETTAGLIO PERNO

SCALA 1:10

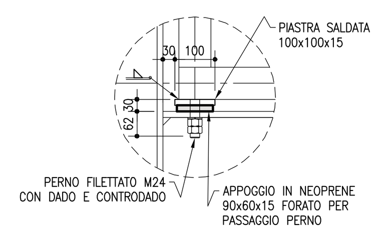

PARTICOLARI TRAVI DI COLLEGAM. FRA CAPRIATE

DETTAGLIO 1–GIUNZIONE LONGIT. SUPERIORE

SCALA 1:10

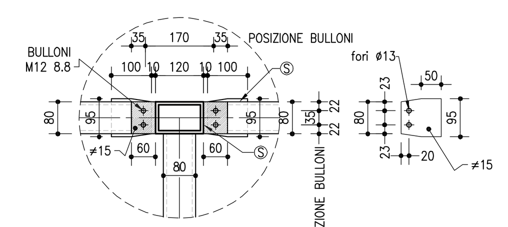

DETTAGLIO 2–GIUNZIONE LONGIT. INFERIORE

SCALA 1:10

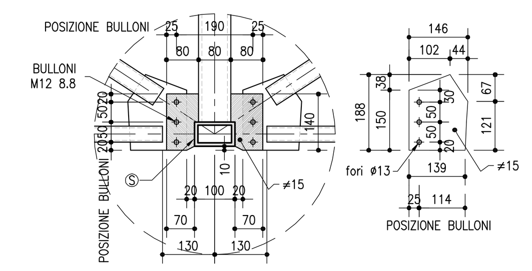

DETTAGLIO 3–GIUNZIONE LONGIT. INFERIORE

SCALA 1:10

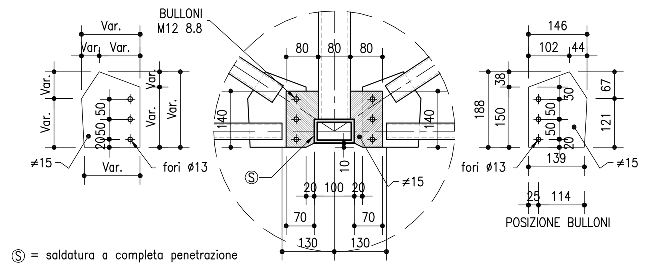

Ⓢ = saldatura a completa penetrazione

PART. COLLEGAMENTI NEI CORRENTI DELLE CAPRIATE

DETTAGLIO CORRENTE SUPERIORE

SCALA 1:10

SEZIONE 1-1

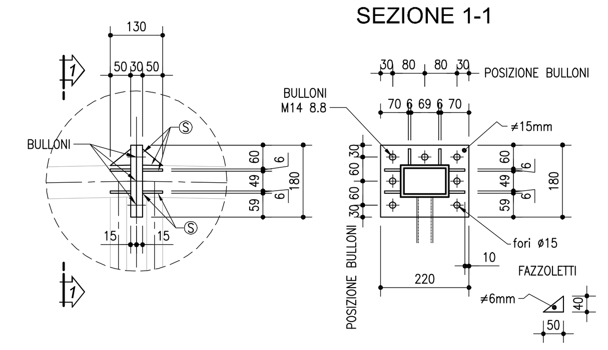

DETTAGLIO CORRENTE INFERIORE

SCALA 1:10

SEZIONE 2-2

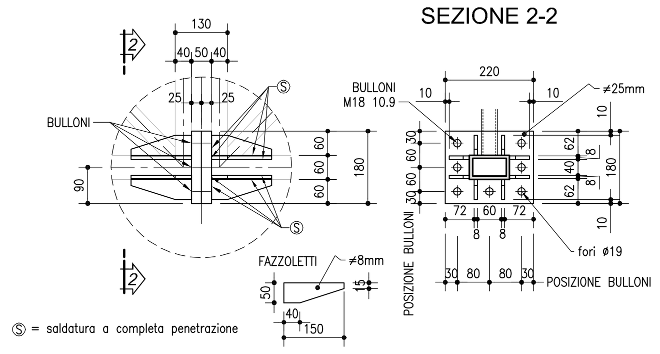

Ⓢ = saldatura a completa penetrazione

SEZIONI C e D :CONTROVENTO LONGITUDINALE DELLE CAPRIATE PRINCIPALI

SCALA 1:20

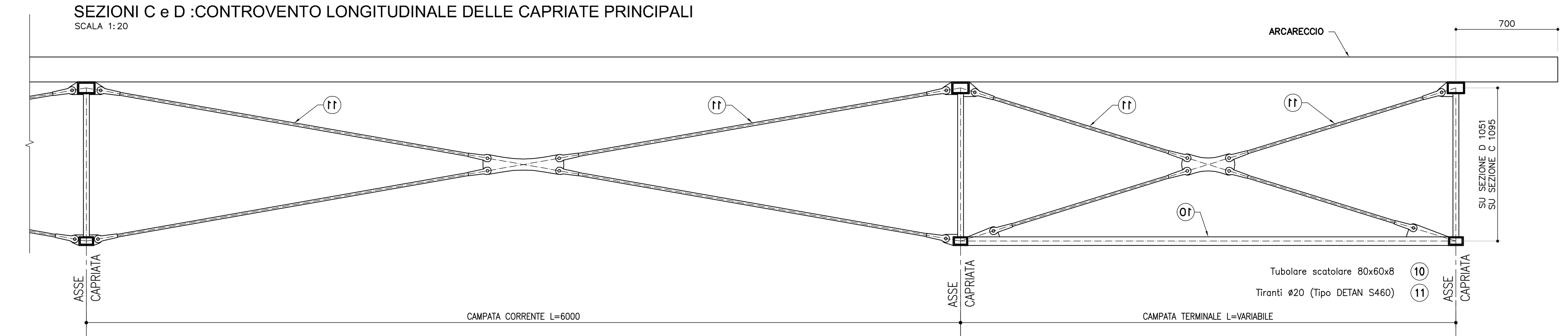

SEZIONE A-A / B-B SCALA 1:20

COLLEGAMENTO LONGITUDINALE CAPRIATE D'ESTREMITA' IN DX E SX

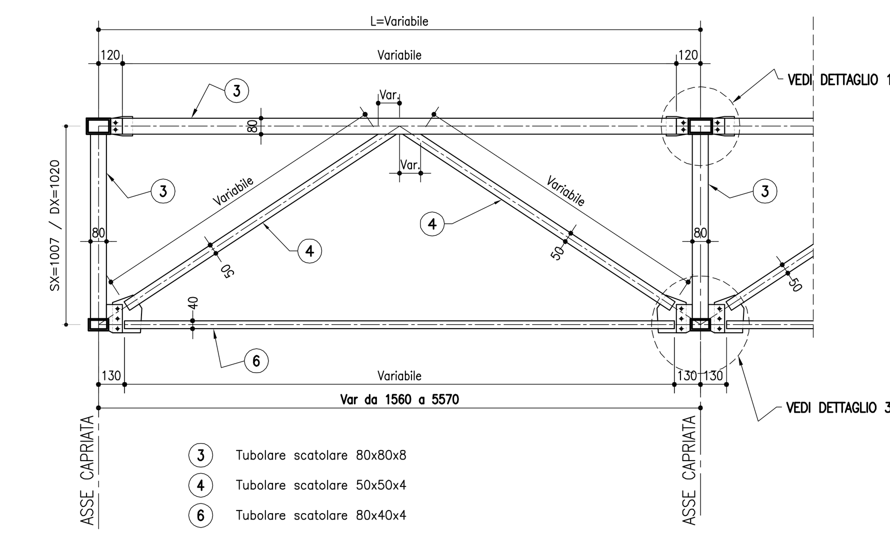

SEZIONE A-A SCALA 1:20

COLLEGAMENTO LONGITUDINALE CAPRIATE IN SX (TRATTI CORRENTI)

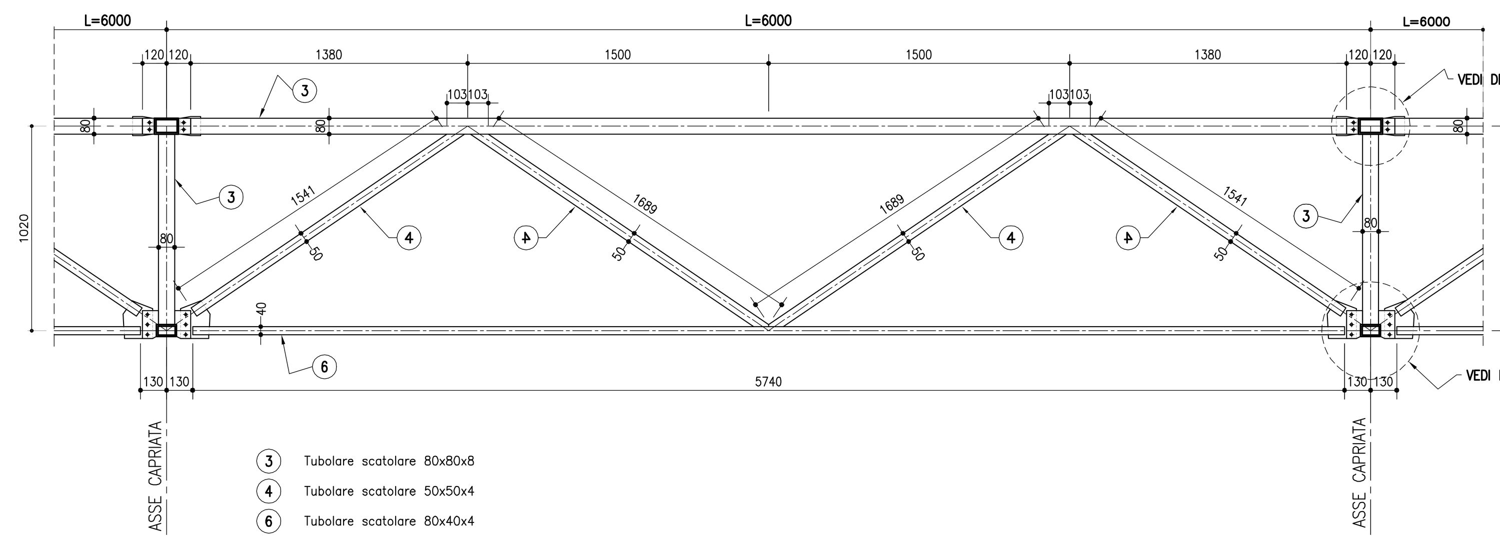

SEZIONE B-B SCALA 1:20

COLLEGAMENTO LONGITUDINALE CAPRIATE IN DX (TRATTI CORRENTI)

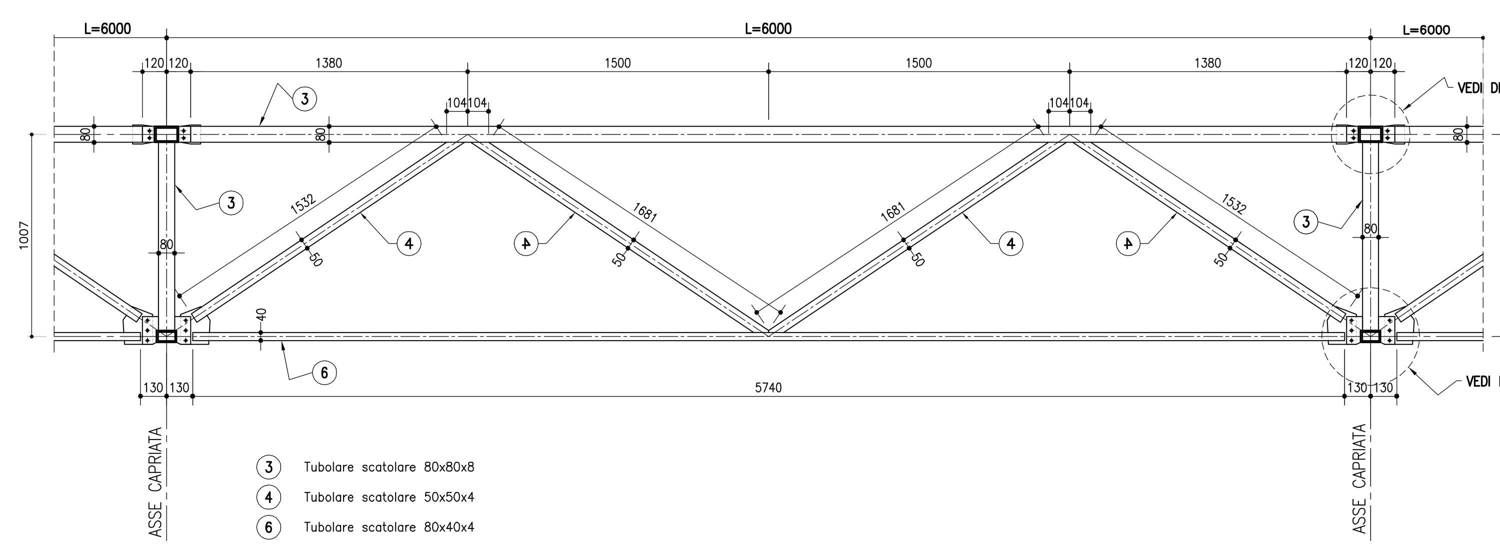

SEZIONE CAPRIATA TIPO

SCALA 1:20

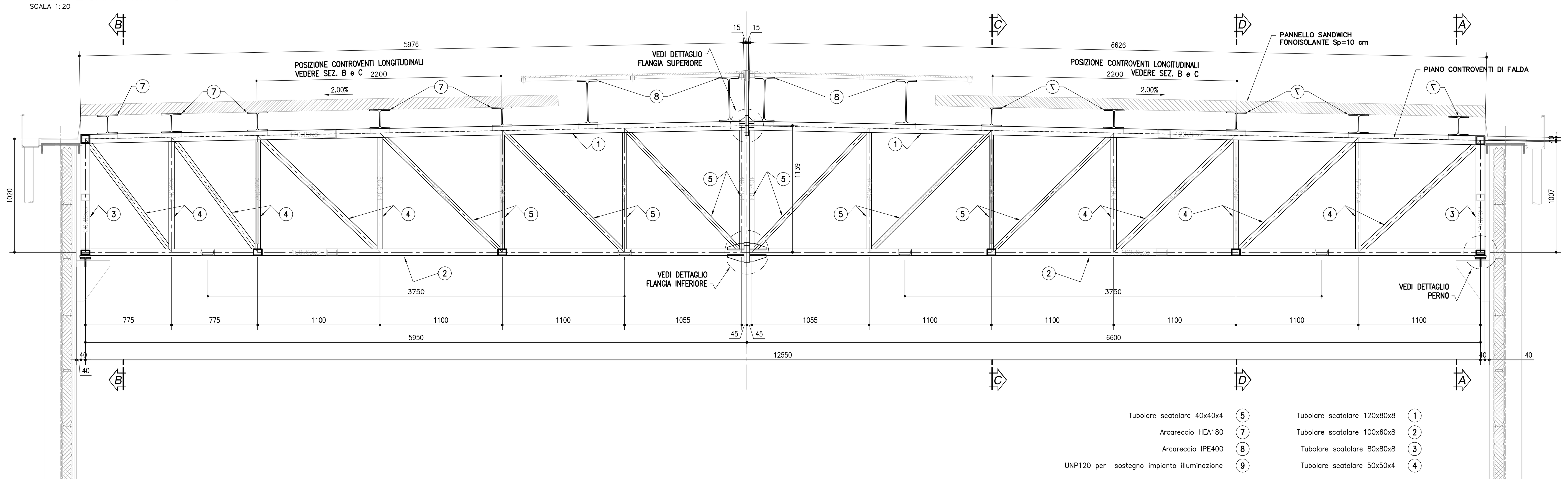

Tubolare scatolare 40x40x4	5	Tubolare scatolare 120x80x8	1
Arcareccio HEA180	7	Tubolare scatolare 100x60x8	2
Arcareccio IPE400	8	Tubolare scatolare 80x80x8	3
UNP120 per sostegno impianto illuminazione	9	Tubolare scatolare 50x50x4	4

SEZIONE CAPRIATA OBLIQUA

SCALA 1:20

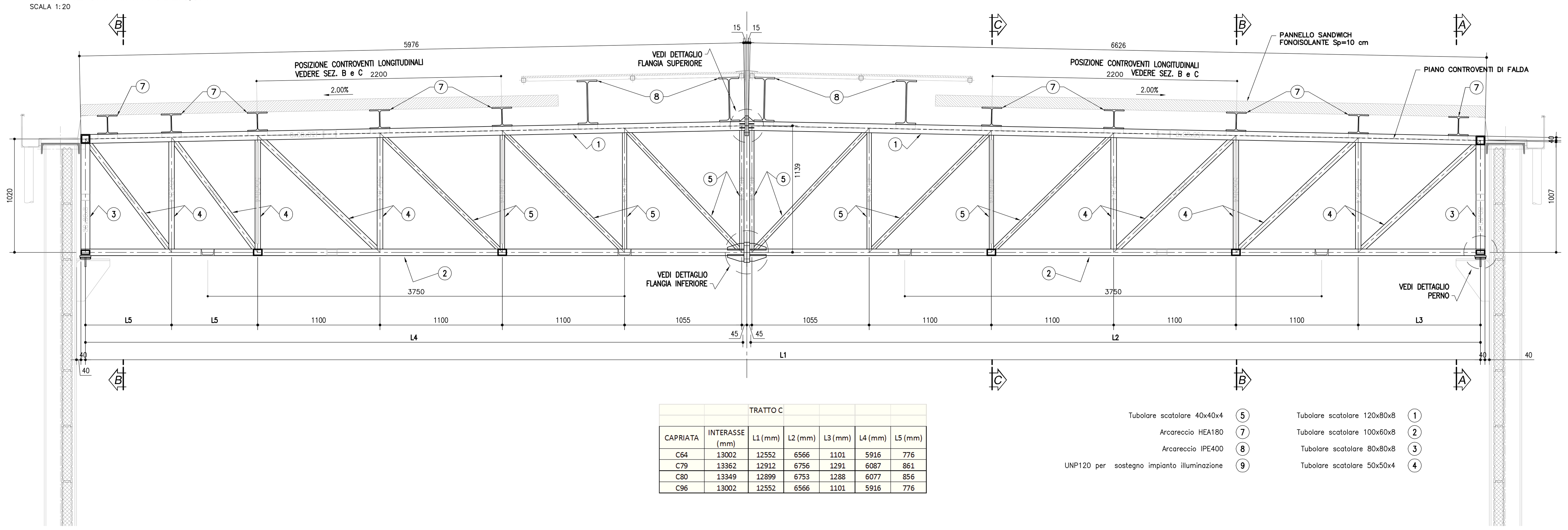

TRATTO C						
CAPRIATA	INTERASSE (mm)	L1 (mm)	L2 (mm)	L3 (mm)	L4 (mm)	L5 (mm)
C64	13002	12552	6566	1101	5916	776
C79	13362	12912	6756	1291	6087	861
C80	13349	12899	6753	1288	6077	856
C96	13002	12552	6566	1101	5916	776

Tubolare scatolare 40x40x4	5	Tubolare scatolare 120x80x8	1
Arcareccio HEA180	7	Tubolare scatolare 100x60x8	2
Arcareccio IPE400	8	Tubolare scatolare 80x80x8	3
UNP120 per sostegno impianto illuminazione	9	Tubolare scatolare 50x50x4	4

TABELLA MATERIALI :

CALCESTRUZZO :
Secondo EN206 – CNR UNI 11104
MAGRO PER SOTTOFONDAZIONI:
– Classe C12/15
– Classe di esposizione X0
FONDAZIONI:
– Classe C28/35
– Classe di esposizione XC2
ELEVAZIONI:
– Classe C32/40
– Classe di esposizione XF2
ELEVAZIONI MURI:
– Classe C28/35
– Classe di esposizione XF2
CORDOLI:
– Classe C35/45
– Classe di esposizione XF4

COPRIFERRO NOMINALE* per solette Cnom.=35.0mm
COPRIFERRO NOMINALE* per elevazioni Cnom.=35.0mm
COPRIFERRO NOMINALE* per fondazioni Cnom.=40.0mm
* EN 1992–1–1 par. 4.4.1 (2)P

ACCIAIO PER C.A.:
Secondo NTC 2008 (DM 14/01/2008)
Tipo B450C fyk ≥ 450MPa
ftk ≥ 540MPa

ACCIAIO PER CARPENTERIA METALLICA:
Secondo EN 10025
– Elementi saldati t ≤ 30mm S355J0G3
– Elem. saldati 30 < t ≤ 50mm S355J2G3
– Elem. saldati 50 < t ≤ 65mm S355K2G3
– Elem. non saldati, angolari e piastre S355J0
– Imbottiture Sp. < 3mm S355J0

PER QUANTO NON SPECIFICATO, IN PARTICOLARE RELATIVAMENTE ALLE CARATTERISTICHE DEI MATERIALI, ALLE SPECIFICHE PER L'ESECUZIONE DEI LAVORI ED AI CONTROLLI DA ESEGUIRE, SI DOVRA' FARE RIFERIMENTO ALLE NORME TECNICHE D'APPALTO.

NOTE:

ZINCATURA E VERNICIATURA:
PREVEDERE ZINCATURA E VERNICIATURA DI TUTTE LE TRAVI METALLICHE E DEI PROFILI DELLE CAPRIATE SECONDO LE SPECIFICHE DI CAPITOLATO.

IN CASO D'INCENDIO VERRANNO POSTI IN ATTO SPECIFICI ACCORGIMENTI A GARANTIRE LO SVILUPPO DI UNA TEMPERATURA NON SUPERIORE A 350°C

	CARREGGIATA OVEST IN DX	CARREGGIATA OVEST IN SX
Campo	L	L
C64 C65	3511	3279
C65 C66÷C67 C68	6000	6000
C68 C69	3511	3511
C70 C71	3450	3450
C71 C72÷C73 C74	6000	3000
C74 C75	3450	3450
C76 C77	5570	5570
C77 C78	6000	6000
C78 C79	6000	2963
C80 C81	2267	5279
C81 C82÷C83 C84	6000	6000
C84 C85	3816	3884
C96 C97	1449	1660
C97 C98	6000	6000
C98 C99	1560	1560

SALDATURE TIPO A CORDONE D'ANGOLO

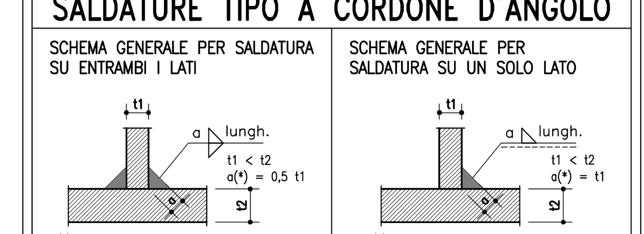

SALDATURE TIPO A PIENA PENETRAZIONE

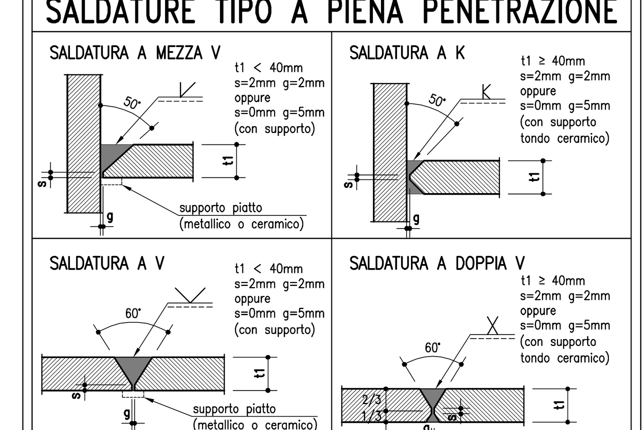

NOTE

– Garantire la completa sigillatura di tutte le saldature.

– Eventuali giunti tecnici inseriti dal costruttore dovranno essere preventivamente approvati dal progettista e comunque saranno eseguiti a piena penetrazione e controllati al 100% con esami VT, MT e, per t1 ≥ 8mm, con esame UT.

autostrade // per l'italia

AUTOSTRADA A10 GENOVA – VENTIMIGLIA

DA PROGR. 10+025.50 A PROGR. 10+605.800

PIANO DI RISANAMENTO ACUSTICO AI SENSI DELLA LEGGE QUADRO N° 447/95

PROGETTO ESECUTIVO

PARTE STRADALE

OPERE COMPLEMENTARI

MITIGAZIONI ACUSTICHE

PROGETTO COPERTURE ANTIFONICHE TOTALI

CARPENTERIA METALLICA

CAPRIATE BI–FALDA CARREGGIATA OVEST – TRATTO "C"

IL RESPONSABILE PROGETTAZIONE SPECIALISTICA	IL RESPONSABILE INTEGRAZIONE PRESTAZIONI SPECIALISTICHE	IL DIRETTORE TECNICO
Ing. Lucio Ferretti Torricelli Ord. Ingg. Brescia N.2188 RESPONSABILE UFFICIO STR	Ing. Danilo D'Alessandro Ord. Ingg. L'Aquila N. 1503 CAPO PROGETTO	Ing. Massimiliano Giacobbi Ord. Ingg. Milano N. 20746 RESPONSABILE DIVISIONE ESERCIZIO E NUOVE ATTIVITA'

WBS	RIFERIMENTO ELABORATO	DATA	REVISIONE
–	DIRETTORIO: codice commessa 111002, N.Prog. 02 – FILE: unita' –, ufficio STR, n. progressivo 0068, Rev. ––	SETTEMBRE 2016	n. / data
–	1 1 1 0 0 2 0 2 – – – S T R 0 0 6 8 – –	SCALA: –	

spea ENGINEERING gruppo Atlantia

CONSULENZA A CURA DI :	
ELABORAZIONE GRAFICA A CURA DI :	Per. Ind. Danilo Milia
ELABORAZIONE PROGETTUALE A CURA DI :	Ing. Fabio Carlo Berri – O.I. Milano n° A 28443
IL RESPONSABILE UFFICIO/UNITA'	Ing. Lucio Ferretti Torricelli – O.I. Brescia N. 2188

VISTO DEL COMMITTENTE: autostrade // per l'italia – RUP: Arch. Piero Indelli

VISTO DEL CONCEDENTE: Ministero delle Infrastrutture e dei Trasporti – DIPARTIMENTO PER LE INFRASTRUTTURE, GLI AFFARI GENERALI ED IL PERSONALE – STRUTTURA DI VIGILANZA SULLE CONCESSIONARIE AUTOSTRADALI

IL PRESENTE DOCUMENTO NON POTRA' ESSERE COPIATO, RIPRODOTTO O ALTRIMENTI PUBBLICATO, IN TUTTO O IN PARTE, SENZA IL CONSENSO SCRITTO DELLA SOC. AUTOSTRADE PER L'ITALIA S.P.A.. OGNI UTILIZZO NON AUTORIZZATO SARA' PERSEGUITO A NORMA DI LEGGE.
THIS DOCUMENT MAY NOT BE COPIED, REPRODUCED OR PUBLISHED, EITHER IN PART OR IN ITS ENTIRETY, WITHOUT THE WRITTEN PERMISSION OF SOC. AUTOSTRADE PER L'ITALIA S.P.A.. UNAUTHORIZED USE WILL BE PROSECUTED BY LAW.