PLANIMETRIA DEGLI INTERVENTI
1:200

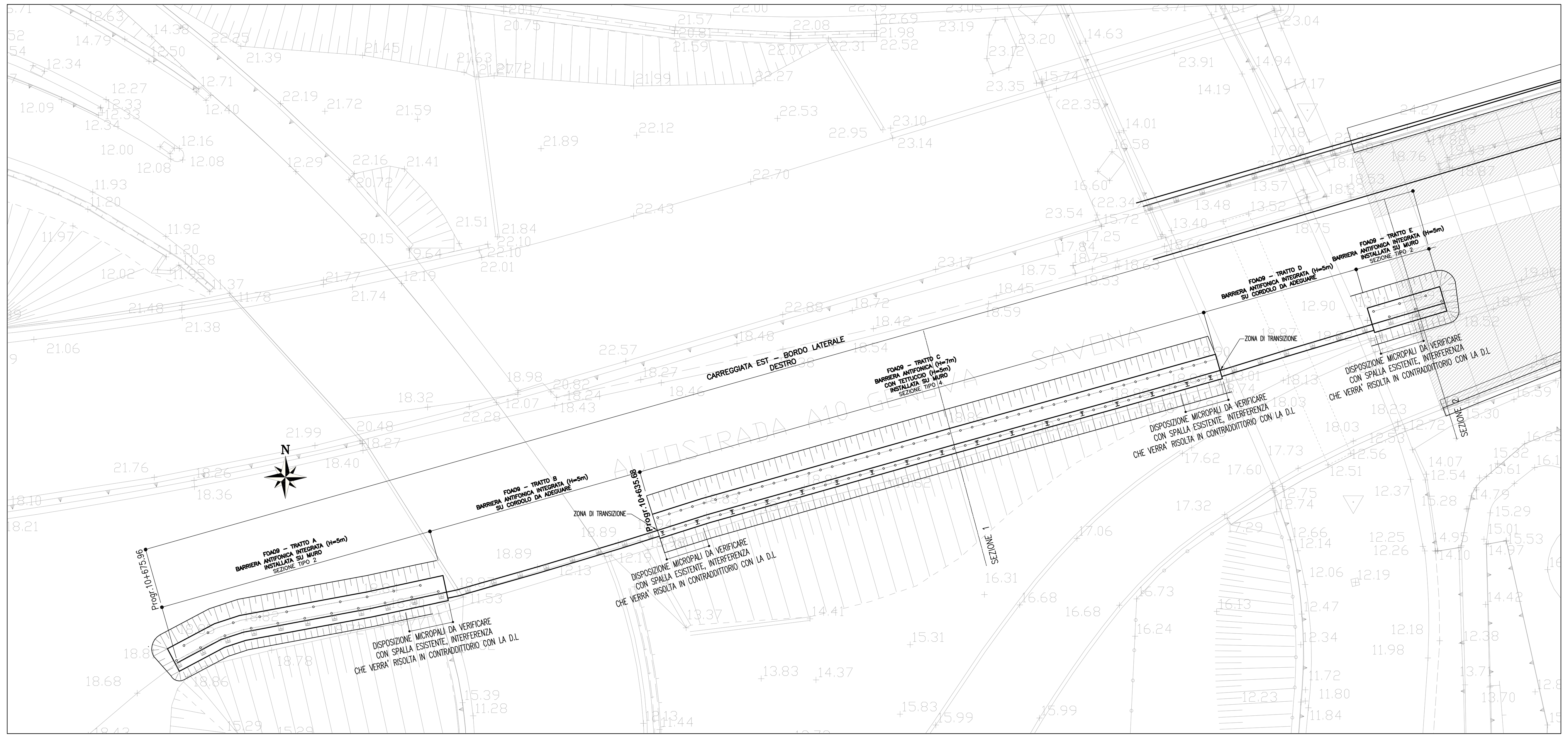

PROSPETTO
1:200

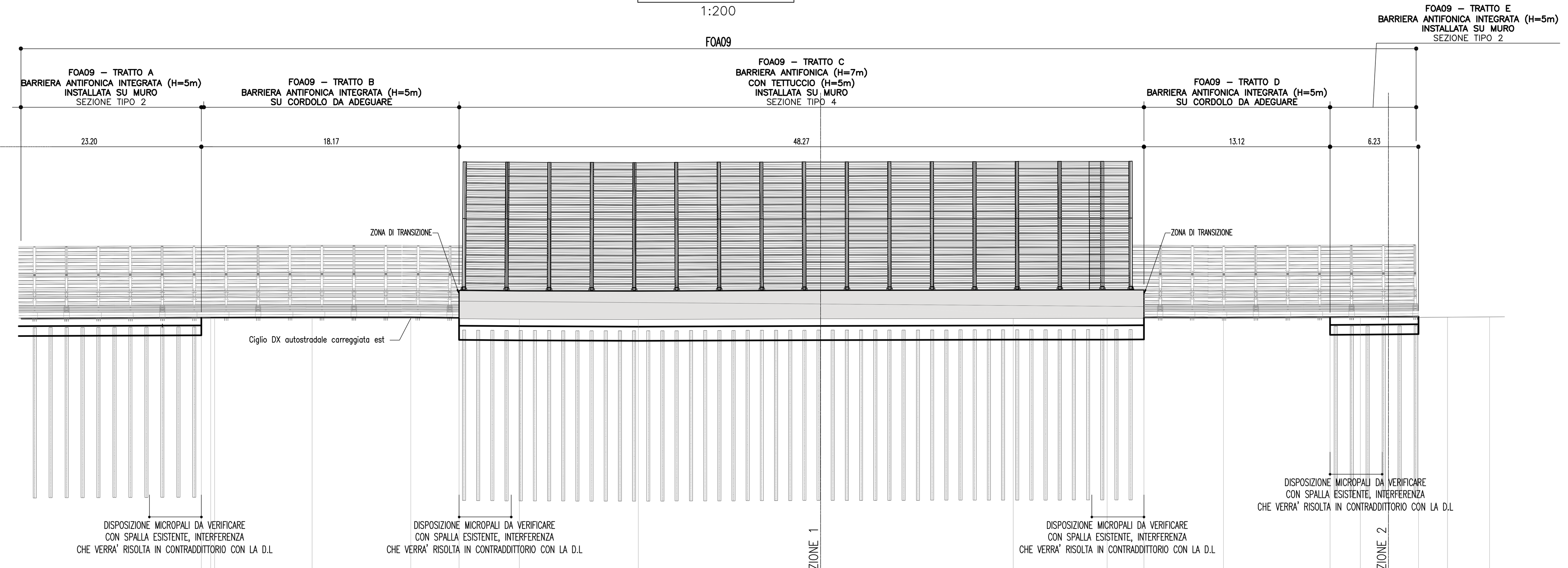

0.00

DISTANZE PARZIALI (m)	0.65	0.27	6.88	6.95	3.41	4.25	8.37	0.27	12.85	13.58	6.62	2.60	5.61	7.52	2.13	4.10	2.06	2.96

QUOTE CIGLIO AUTOSTRADA (m)	18.87	18.87	18.87	18.89	18.89	18.86	18.83	18.81	18.86	18.88	18.89	18.90	18.87	18.91	18.92	18.95	18.97	18.99

TIPOLOGIA BERLINESE

MICROPALI	CARATTERISTICHE TECNICHE COMUNI						
				Tubo in acciaio S355		Tubo in acciaio S355		Tubo in acciaio S355
	i	INTERASSE DEI MICROPALI	m	2.25 (micropali verticali) – 2.25 (micropali inclinati)		1.0 (micropali verticali) – 1.0 (micropali verticali)		2.25 (micropali vert.) – 2.25 (micropali inclin.)
	L	LUNGHEZZA	m	12		12		12
	ø	DIAMETRO DEI MICROPALI	mm	114.3		168		114.3
	sp	SPESSORE	mm	10		12.5		10
	øp	DIAMETRO DI PERFORAZIONE	mm	240		240		240
	n°	NUMERO DI MICROPALI	n°	11 (micropali verticali) + 10 (micropali inclinati) = 21		48 + 48 (micropali verticali) = 96		3 (micropali vert.) + 3 (micropali inclin.) = 6

SEZIONE 1
1:200

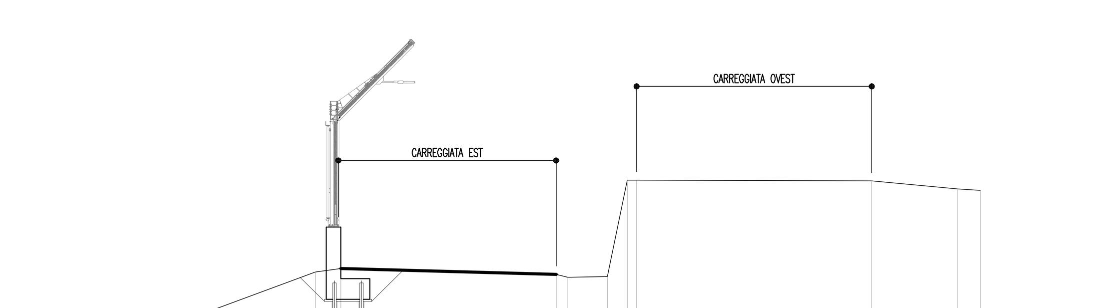

10.00 200 200

DISTANZE PROGRESSIVE	0.00	1.24	1.62	8.69	15.60	16.84	27.26	27.82	29.74	30.70	31.16	42.54	46.70	47.80

DISTANZE PARZIALI	1.24	0.38	7.07	6.91	1.24	10.43	0.56	1.92	0.96	0.46	11.39	4.16	1.10

QUOTE	16.55	16.56	16.13	18.68	18.86	18.57	18.43	18.46	23.12	23.12	23.08	22.70	22.62

SEZIONE 2
1:200

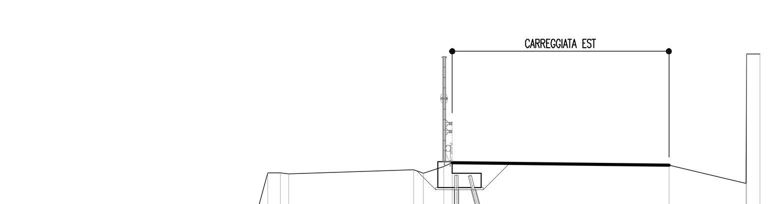

10.00 200 200

DISTANZE PROGRESSIVE	0.00	6.35	6.85	10.81	10.84	16.59	17.55	18.15	18.56	24.61	25.08	26.07	26.48	36.96	40.70	40.73	41.37

DISTANZE PARZIALI	6.35	0.03	0.48	3.96	0.03	5.75	0.96	0.60	0.41	6.05	0.47	0.99	0.41	10.48	3.74	0.03	0.64

QUOTE	13.87	15.04	15.03	14.91	15.29	14.93	18.45	18.45	18.39	18.61	18.43	18.75	18.93	18.81	17.94	24.18	24.19

PARTICOLARE MICROPALO INCLINATO
1:10

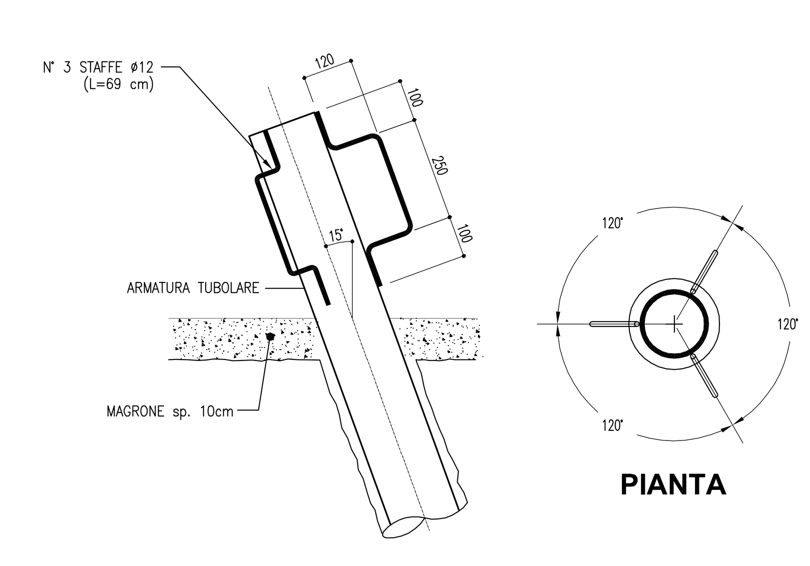

PARTICOLARE MICROPALO
1:10

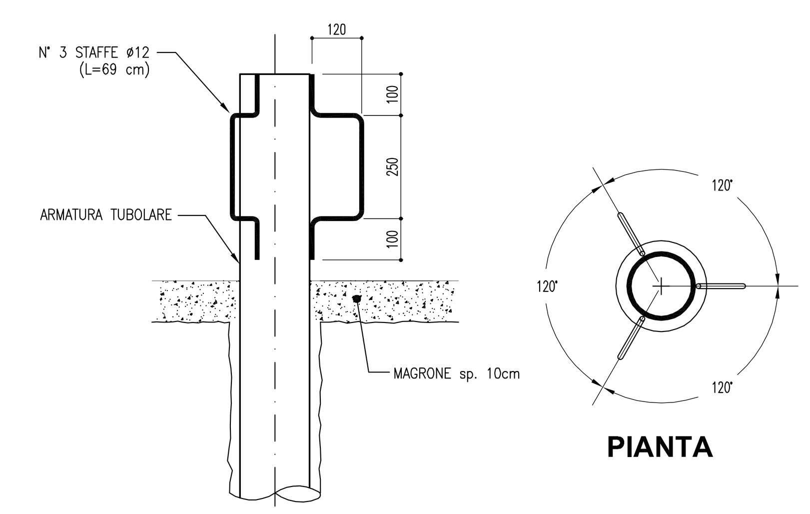

PARTICOLARE ZONA DI TRASIZIONE FOA INTEGRATA – FOA SU MURO
1:50

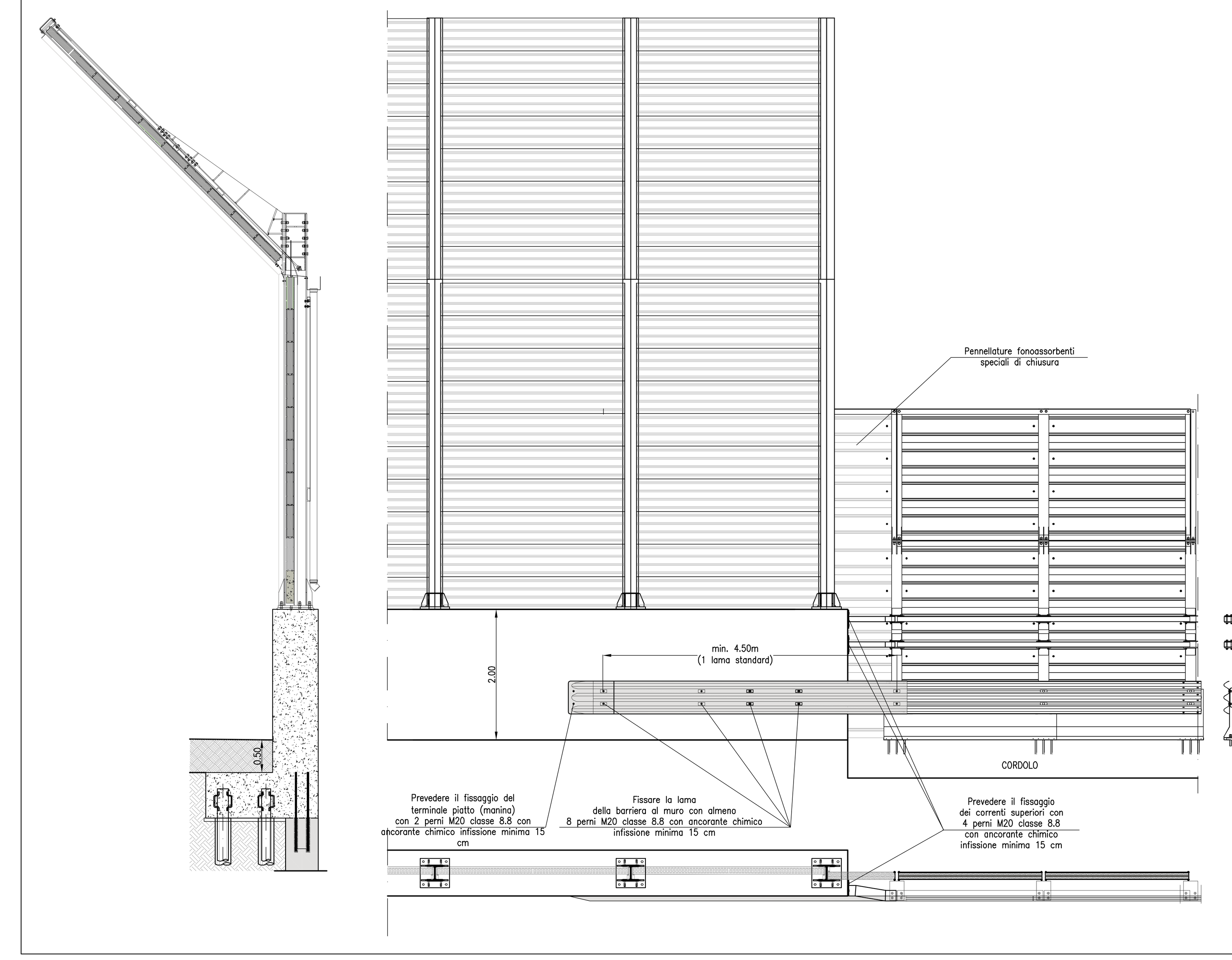

PARTICOLARI COLLEGAMENTO MONTANTI–SBRACCIO
SCALA 1:10

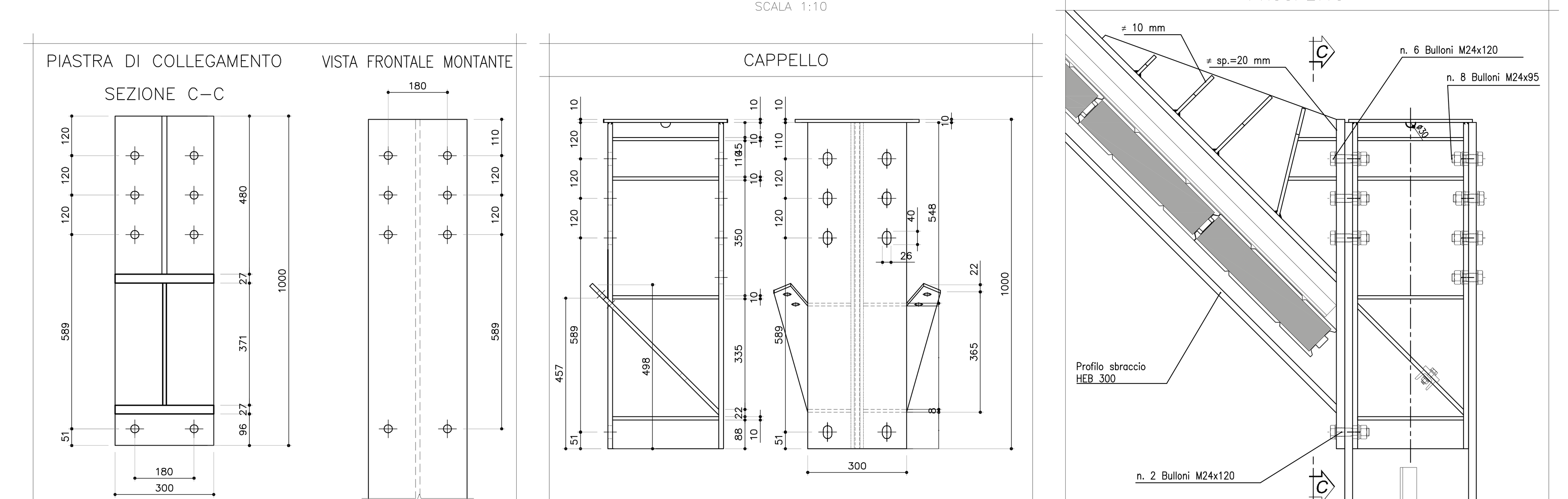

TABELLA MATERIALI

PER QUANTO NON SPECIFICATO NEL SEGUITO, IN PARTICOLARE RELATIVAMENTE ALLE CARATTERISTICHE DEI MATERIALI, ALLE SPECIFICHE PER L'ESECUZIONE DEI LAVORI ED AI CONTROLLI DA ESEGUIRE, SI DOVRA' FARE RIFERIMENTO ALLE NORME TECNICHE D'APPALTO.

CALCESTRUZZO:
MAGRO DI FONDAZIONE (non strutturale):
- Classe C12/15 MPa
- Classe di esposizione X0

FONDAZIONE ED ELEVAZIONE
- Classe C28/35
- Classe di esposizione XC2

ACCIAIO PER ARMATURE ORDINARIE:
- Acciaio in barre nervate tipo B450C
  fyk ≥ 450 MPa
  ftk ≥ 540 MPa

COPRIFERRO* per fondazioni 40.0 mm
COPRIFERRO* per elevazioni 30.0 mm
* Copriferro netto

CARPENTERIA METALLICA:
Acciaio in profili a sezione cava:
- Tipo EN 10210–1 S355 JOH+N

MISCELA E MALTA CEMENTIZIA PER MICROPALI:
Secondo NTA – soggetto ad approvazione della Direzione Lavori
- Classe C25/30 MPa
- Classe di esposizione XC2

Eventuali additivi secondo NTA

INIEZIONE MICROPALI

PER TUTTI I MICROPALI E' PREVISTA L'INIEZIONE IN PRESSIONE CON UNA SOLA VALVOLA DI FONDO

SEZIONE TIPO 2
1:50
SEZIONE TRASVERSALE

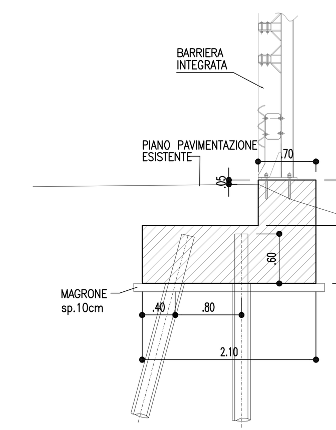

SEZIONE TIPO 4
1:50
SEZIONE TRASVERSALE

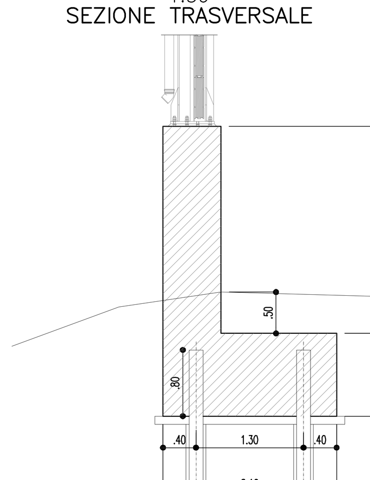

SEZIONE TIPO 2
1:50
PIANTA DISPOSIZIONE MICROPALI

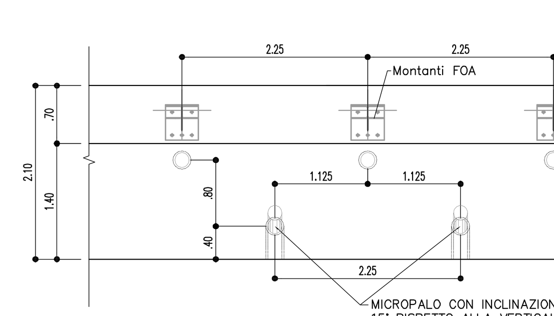

SEZIONE TIPO 4
1:50
PIANTA DISPOSIZIONE MICROPALI

MONTANTI HEB400

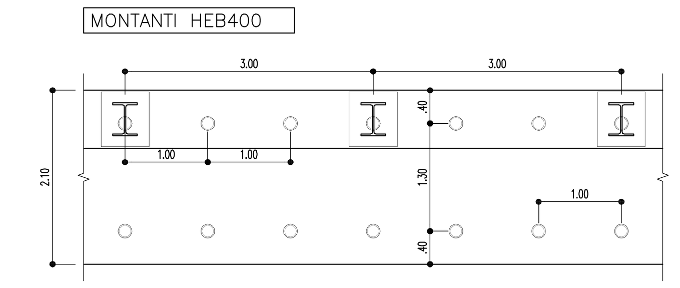

Per i dettagli del basamento e degli ancoraggi dei montanti delle barriere vedere tavola STR0086

autostrade // per l'italia

AUTOSTRADA A10 GENOVA – VENTIMIGLIA

DA PROGR. 10+025.50 A PROGR. 10+605.800

PIANO DI RISANAMENTO ACUSTICO AI SENSI DELLA LEGGE QUADRO N° 447/95

PROGETTO ESECUTIVO

PARTE STRADALE

OPERE COMPLEMENTARI

MITIGAZIONI ACUSTICHE
PROGETTO BARRIERE ANTIFONICHE

FONDAZIONI BARRIERE ANTIFONICA FOA09
PLANIMETRIA PROSPETTO SEZIONI

IL RESPONSABILE PROGETTAZIONE SPECIALISTICA	IL RESPONSABILE INTEGRAZIONE PRESTAZIONI SPECIALISTICHE	IL DIRETTORE TECNICO
Ing. Marco Pietro D'Angelantonio Ord. Ingg. Milano N.20155	Ing. Danilo D'Alessandro Ord. Ingg. L'Aquila N. 1503	Ing. Massimiliano Giacobbi Ord. Ingg. Milano N. 20746
RESPONSABILE UFFICIO APE	CAPO PROGETTO	RESPONSABILE DIVISIONE ESERCIZIO E NUOVE ATTIVITA'

WBS	RIFERIMENTO ELABORATO (DIRETTORIO: codice commessa, N.Prog.; FILE: unita', ufficio, n. progressivo, Rev.)	DATA	REVISIONE n. / data
–	111002 02 – – – APE 0038	SETTEMBRE 2016	
–		SCALA: VARIE	

spea ENGINEERING gruppo Atlantia

CONSULENZA A CURA DI:	ELABORAZIONE GRAFICA A CURA DI:	ELABORAZIONE PROGETTUALE A CURA DI:

	VISTO DEL COMMITTENTE	VISTO DEL CONCEDENTE
	autostrade // per l'italia RUP: Arch. Piero Indelli	Ministero delle Infrastrutture e dei Trasporti DIPARTIMENTO PER LE INFRASTRUTTURE, GLI AFFARI GENERALI ED IL PERSONALE STRUTTURA DI VIGILANZA SULLE CONCESSIONARIE AUTOSTRADALI

IL PRESENTE DOCUMENTO NON POTRA' ESSERE COPIATO, RIPRODOTTO O ALTRIMENTI PUBBLICATO, IN TUTTO O IN PARTE, SENZA IL CONSENSO SCRITTO DELLA SOC. AUTOSTRADE PER L'ITALIA S.P.A.. OGNI UTILIZZO NON AUTORIZZATO SARA' PERSEGUITO A NORMA DI LEGGE.
THIS DOCUMENT MAY NOT BE COPIED, REPRODUCED OR PUBLISHED, EITHER IN PART OR IN ITS ENTIRETY, WITHOUT THE WRITTEN PERMISSION OF SOC. AUTOSTRADE PER L'ITALIA S.P.A.. UNAUTHORIZED USE WILL BE PROSECUTED BY LAW.