PLANIMETRIA DEGLI INTERVENTI
1:200

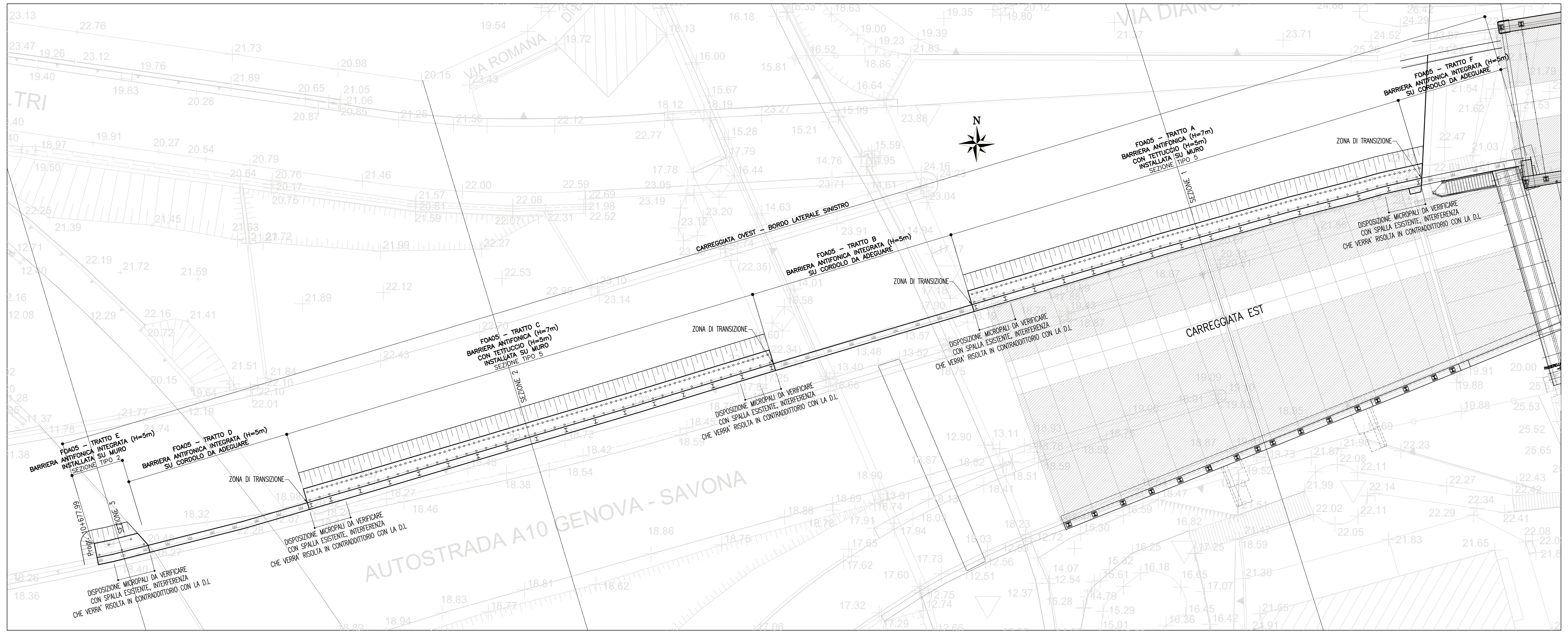

PARTICOLARE MICROPALO
1:10

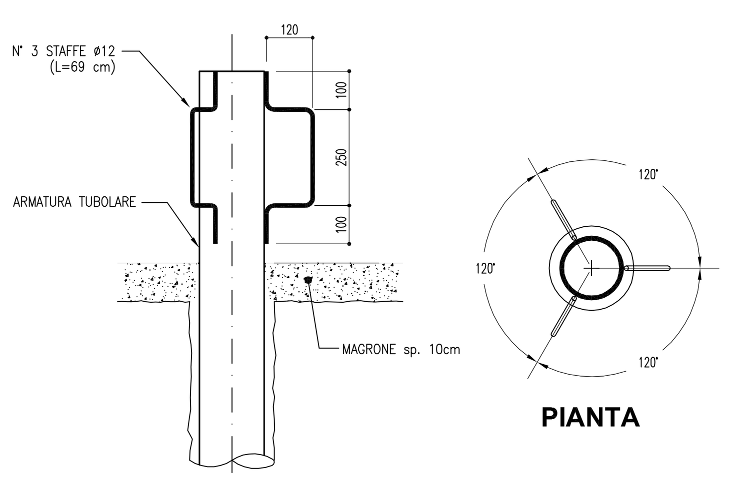

PARTICOLARE MICROPALO INCLINATO
1:10

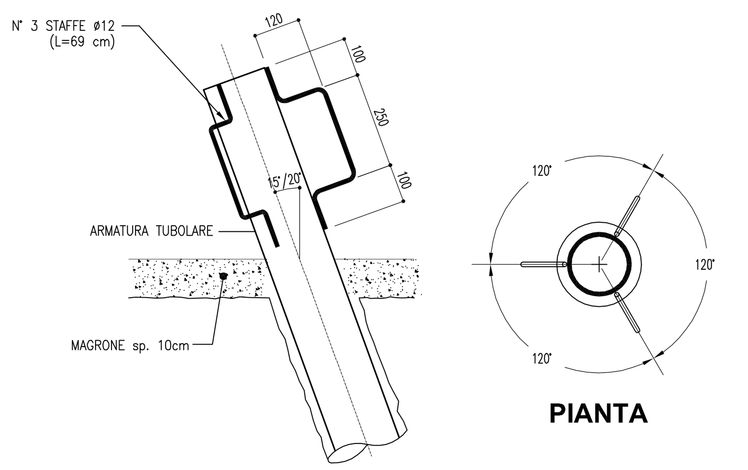

SEZIONE TIPO 5
1:50
SEZIONE TRASVERSALE

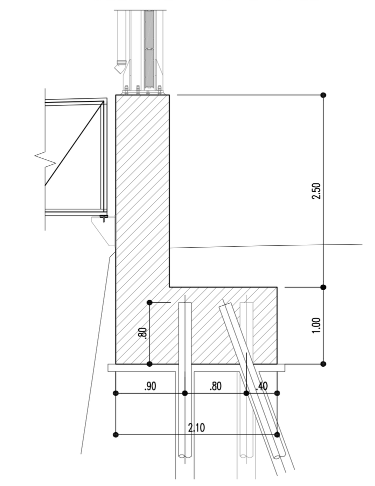

SEZIONE TIPO 2
1:50
SEZIONE TRASVERSALE

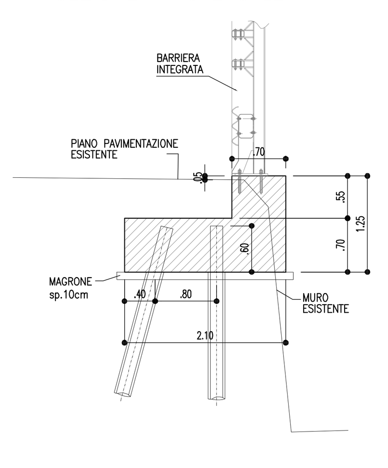

SEZIONE TIPO 5
1:50
PIANTA DISPOSIZIONE MICROPALI

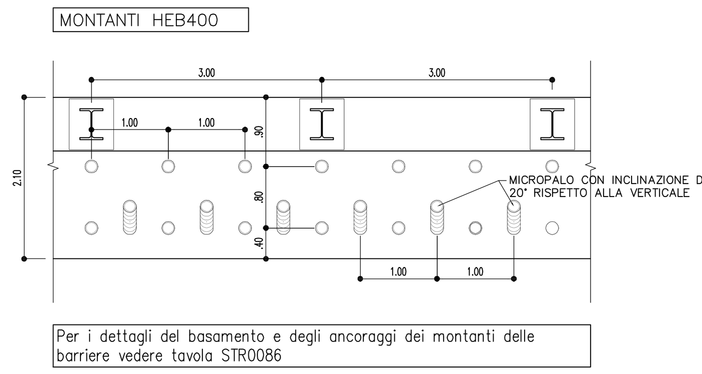

SEZIONE TIPO 2
1:50
PIANTA DISPOSIZIONE MICROPALI

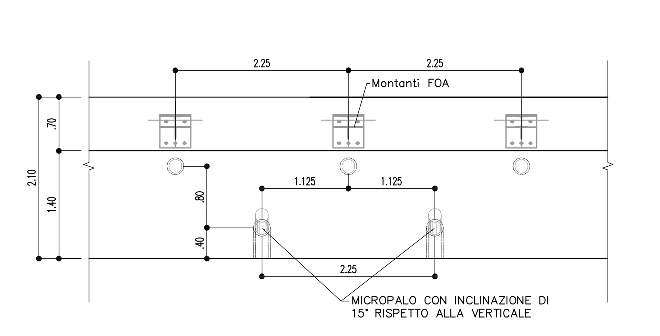

PROSPETTO
1:200

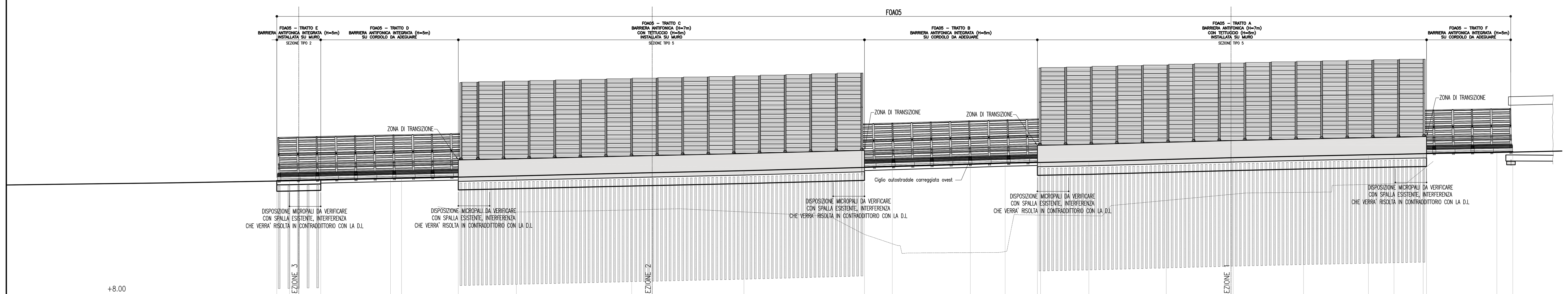

DISTANZE PARZIALI (m): 1.49 | 3.65 | 8.19 | 1.29 | 6.65 | 6.80 | 13.52 | 13.16 | 14.12 | 3.27 | 9.13 | 4.09 | 3.77 | 0.39 | 5.65 | 9.08 | 7.83 | 8.26 | 7.59 | 3.01 | 3.41 | 0.41 | 8.25 | 1.85

QUOTE TESTA CORDOLO (m): 22.01 | 22.04 | 22.12 | 22.30 | 22.33 | 22.47 | 24.57 | 24.88 | 25.17 | 23.60 | 23.70 | 23.97 | 24.11 | 24.18 | 27.14 | 26.25 | 26.49 | 26.70 | 26.88 | 27.03 | 25.14 | 27.16 | 25.22 | 25.36 | 25.40

QUOTE CIGLIO AUTOSTRADA (m): 21.96 | 21.99 | 22.07 | 22.25 | 22.28 | 22.42 | 22.57 | 22.88 | 23.17 | 23.55 | 23.65 | 23.92 | 24.06 | 24.13 | 24.14 | 24.25 | 24.49 | 24.70 | 24.88 | 25.03 | 25.09 | 25.16 | 25.17 | 25.31 | 25.35

TIPOLOGIA BERLINESE

MICROPALI							
CARATTERISTICHE TECNICHE COMUNI			Tubo in acciaio S355		Tubo in acciaio S355		Tubo in acciaio S355
i	INTERASSE DEI MICROPALI	m	2.25		1.0 (micropali verticali) – 1.0 (micropali inclinati)		1.0 (micropali verticali) – 1.0 (micropali inclinati)
L	LUNGHEZZA	m	12.00		15.00		12.00
ø	DIAMETRO DEI MICROPALI	mm	114.3		168.3		168.3
sp	SPESSORE	mm	10		12.5		12.5
øp	DIAMETRO DI PERFORAZIONE	mm	240		240		240
n°	NUMERO DI MICROPALI	n°	3 (micropali vert.) + 2 (micropali inclin. 15°) = 5		96 (micropali verticali) + 47 (micropali inclinati 20°) = 143		92 (micropali verticali) + 46 (micropali inclinati 20°) = 138

SEZIONE 1
1:200

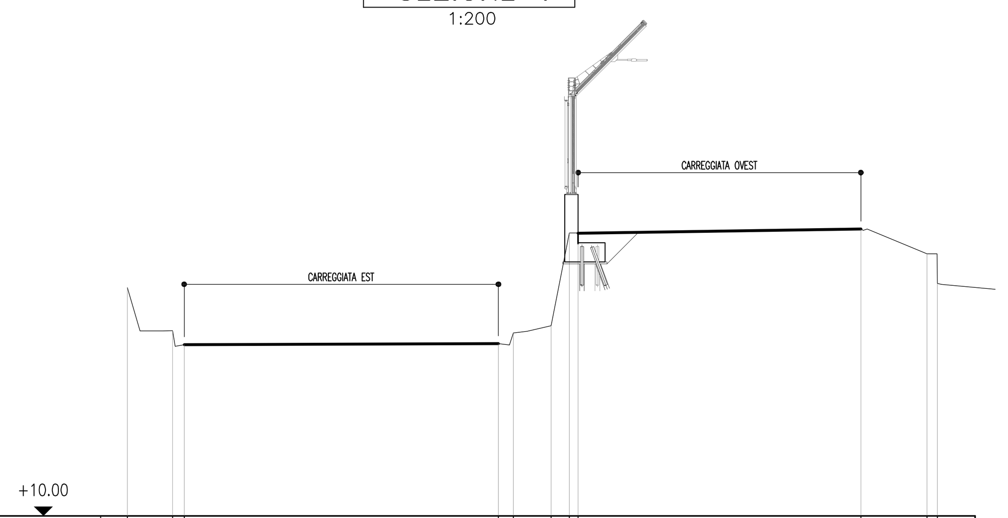

SEZIONE 2
1:200

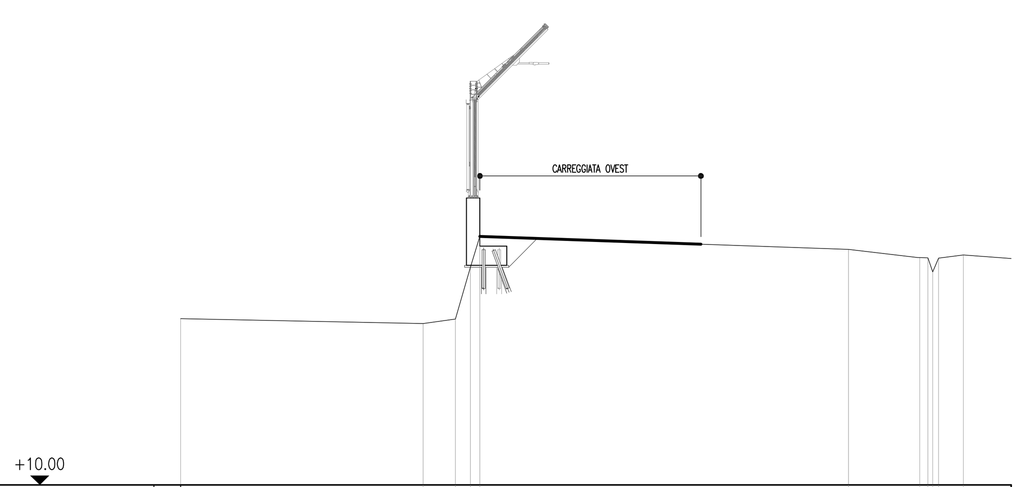

SEZIONE 3
1:200

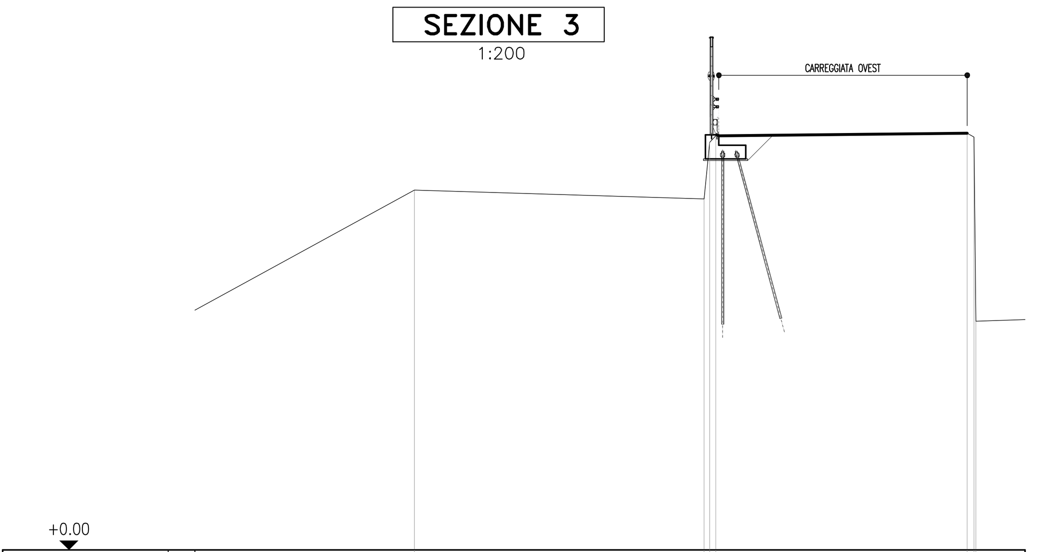

PARTICOLARI COLLEGAMENTO MONTANTE–SBRACCIO
SCALA 1:10

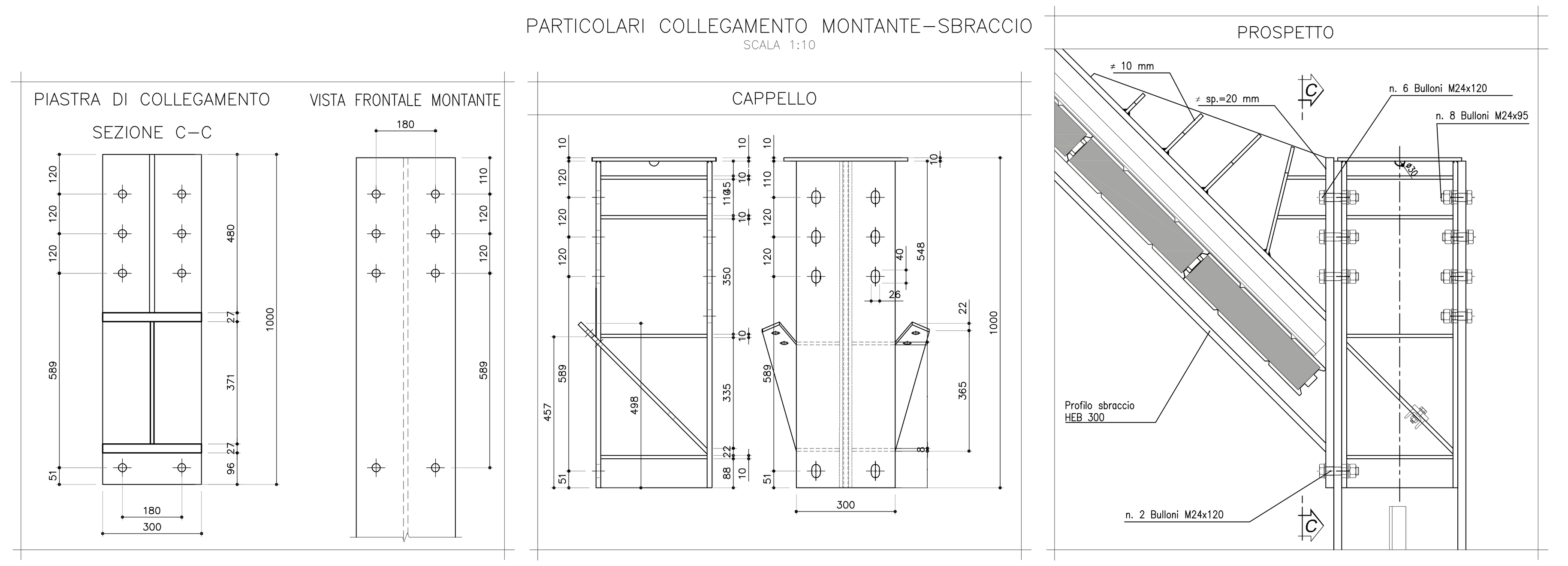

PARTICOLARE ZONA DI TRASIZIONE FOA INTEGRATA – FOA SU MURO
1:50

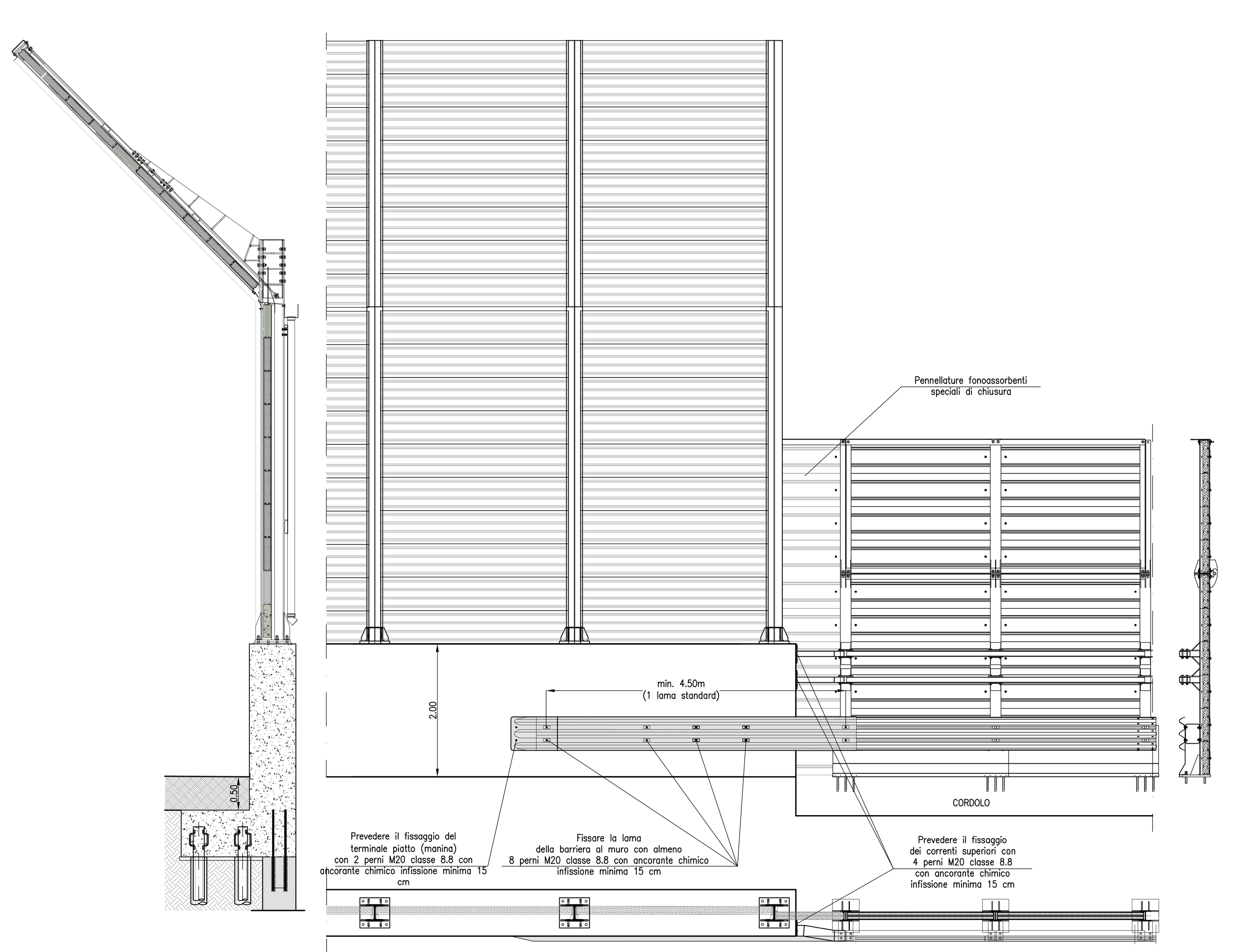

TABELLA MATERIALI

PER QUANTO NON SPECIFICATO NEL SEGUITO, IN PARTICOLARE RELATIVAMENTE ALLE CARATTERISTICHE DEI MATERIALI, ALLE SPECIFICHE PER L'ESECUZIONE DEI LAVORI ED AI CONTROLLI DA ESEGUIRE, SI DOVRA' FARE RIFERIMENTO ALLE NORME TECNICHE D'APPALTO.

CALCESTRUZZO:
MAGRO DI FONDAZIONE (non strutturale):
- Classe C12/15 MPa
- Classe di esposizione X0

FONDAZIONE ED ELEVAZIONE
- Classe C28/35
- Classe di esposizione XC2

ACCIAIO PER ARMATURE ORDINARIE:
- Acciaio in barre nervate tipo B450C
  fyk ≥ 450 MPa
  ftk ≥ 540 MPa

COPRIFERRO* per fondazioni 40.0 mm
COPRIFERRO* per elevazioni 30.0 mm
* Copriferro netto

CARPENTERIA METALLICA:
Acciaio in profili a sezione cava:
- Tipo EN 10210-1 S355 JOH+N

MISCELA E MALTA CEMENTIZIA PER MICROPALI:
Secondo NTA – soggetto ad approvazione della Direzione Lavori
- Classe C25/30 MPa
- Classe di esposizione XC2

Eventuali additivi secondo NTA

INIEZIONE MICROPALI

PER TUTTI I MICROPALI E' PREVISTA L'INIEZIONE IN PRESSIONE CON UNA SOLA VALVOLA DI FONDO

autostrade // per l'italia

AUTOSTRADA A10 GENOVA – VENTIMIGLIA

DA PROGR. 10+025.50 A PROGR. 10+605.800

PIANO DI RISANAMENTO ACUSTICO AI SENSI DELLA LEGGE QUADRO N° 447/95

PROGETTO ESECUTIVO

PARTE STRADALE

OPERE COMPLEMENTARI

MITIGAZIONI ACUSTICHE
PROGETTO BARRIERE ANTIFONICHE

FONDAZIONI BARRIERE ANTIFONICA FOA05
PLANIMETRIA PROSPETTO SEZIONI

IL RESPONSABILE PROGETTAZIONE SPECIALISTICA	IL RESPONSABILE INTEGRAZIONE PRESTAZIONI SPECIALISTICHE	IL DIRETTORE TECNICO
Ing. Marco Pietro D'Angelantonio, Ord. Ingg. Milano N.20155	Ing. Danilo D'Alessandro, Ord. Ingg. L'Aquila N. 1503	Ing. Massimiliano Giacobbi, Ord. Ingg. Milano N. 20746
RESPONSABILE UFFICIO APE	CAPO PROGETTO	RESPONSABILE DIVISIONE ESERCIZIO E NUOVE ATTIVITA'

WBS	RIFERIMENTO ELABORATO – DIRETTORIO: codice commessa	N.Prog.	FILE: unita'	ufficio	n. progressivo	Rev.	DATA	REVISIONE n.	data
–	111002	02	– – –	APE	0034		SETTEMBRE 2016		

SCALA: VARIE

spea ENGINEERING gruppo Atlantia

CONSULENZA A CURA DI :
ELABORAZIONE GRAFICA A CURA DI :
ELABORAZIONE PROGETTUALE A CURA DI :

VISTO DEL COMMITTENTE: autostrade // per l'italia — RUP: Arch. Piero Indelli

VISTO DEL CONCEDENTE: Ministero delle Infrastrutture e dei Trasporti — DIPARTIMENTO PER LE INFRASTRUTTURE, GLI AFFARI GENERALI ED IL PERSONALE — STRUTTURA DI VIGILANZA SULLE CONCESSIONARIE AUTOSTRADALI

IL PRESENTE DOCUMENTO NON POTRA' ESSERE COPIATO, RIPRODOTTO O ALTRIMENTI PUBBLICATO, IN TUTTO O IN PARTE, SENZA IL CONSENSO SCRITTO DELLA SOC. AUTOSTRADE PER L'ITALIA S.P.A.. OGNI UTILIZZO NON AUTORIZZATO SARA' PERSEGUITO A NORMA DI LEGGE.
THIS DOCUMENT MAY NOT BE COPIED, REPRODUCED OR PUBLISHED, EITHER IN PART OR IN ITS ENTIRETY, WITHOUT THE WRITTEN PERMISSION OF SOC. AUTOSTRADE PER L'ITALIA S.P.A.. UNAUTHORIZED USE WILL BE PROSECUTED BY LAW.